indel Webasto Marine

isotherm

I TB13 - Istruzioni per l'uso

EN TB13 - Instructions for use

ES TB13 - Instrucciones de uso

FR TB13 - Instructions d'utilisation

DE TB13 - Bedienungsanleitung

PT TB13 - Manual de instruções

ITALIANO

Attenzione: Leggere attentamente queste istruzioni e le avvertenze di sicurezza prima di usare il frigorifero.

DESCRIZIONE

Il TB13 è un frigorifero professionale allacciabile esclusivamente all'interno di un veicolo. Funziona con tensione di alimentazione in corrente continua, a 12-24 VDC prelevabile direttamente dalla presa dell'accendi sigari, posta all'interno del veicolo stesso.
Prevede il funzionamento sia come frigorifero che come refrigeratore.
Il TB13 è composto da:
- una struttura esterna in materiale plastico (**1**);
- un portello di accesso al vano interno, in materiale plastico (**2**);
- un vano interno coibentato, di contenimento prodotti (**3**);
- un'unità refrigerante a compressore (**4**);
- un termostato di controllo (**5**);
- vano porta bottiglia (**6**);
- un cavo di alimentazione (**7**).

TB13

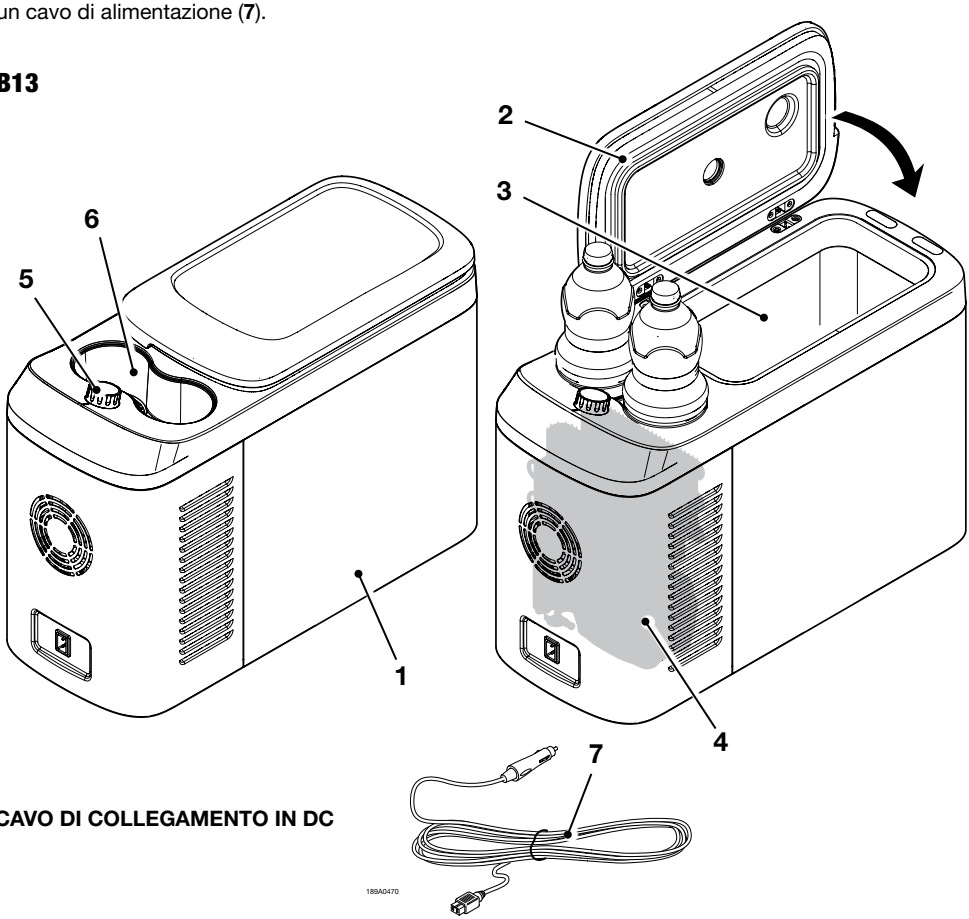

CAVO DI COLLEGAMENTO IN DC

ITALIANO

DATI TECNCI

MODELLO	TB13
Dimensioni esterne (HxLxP)	365x221x536 (mm)
Peso netto	11 Kg
Potenza installata	35 W
Tensione alimentazione	DC 12-24 V
Protezione elettrica (all'interno del carter)	Fusibile 10A
Regolazione termostatica	+10 to -18 °C
Gas refrigerante	R134a - CFC Free

Questa apparecchiatura contiene gas fluorurato ad effetto serra R134a all'interno di un sistema sigillato ermeticamente il cui funzionamento dipende dalla presenza di tale gas.

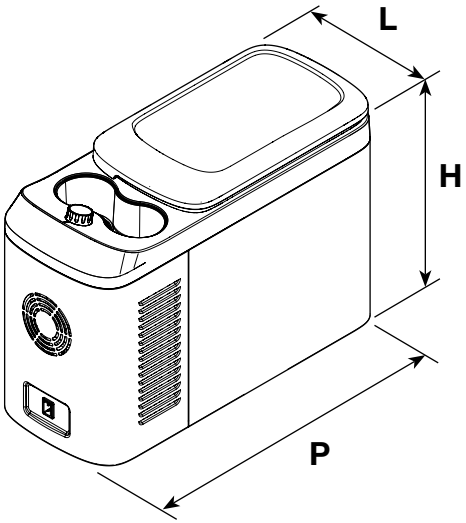

ITALIANO

INSTALLAZIONE

- Porre il frigorifero su una superficie asciutta, protetta e lontana da spigoli. Non usare il frigorifero in zone scoperte, all'aperto o esposto ad agenti atmosferici.
- Il frigorifero necessita di una buona ventilazione. Lasciare uno spazio di almeno 20 cm nella parte posteriore e di almeno 15 cm sui lati.
- Evitare di porre il frigorifero vicino a una fonte di calore quale ad esempio un fornello, un radiatore o sotto la luce diretta del sole.
- Evitare l'introduzione di ghiaccio o liquidi non protetti da contenitori chiusi.
- Evitare l'introduzione di prodotti caldi.

Il frigorifero è dotato di un cavo di alimentazione con apposita spina, che dev'essere collegata alla presa dell'accendisigari.
In caso in cui non venga utilizzato il suddetto cavo, ma l'alimentazione venga prelevata direttamente dalla batteria del veicolo, utilizzare cavi di adeguata sezione e lunghezza (vedi tabella seguente).

SEZIONE CAVI	LUNGHEZZA MAX. CAVI METRI	
	12V	24V
2,5 (AWG 13)	2,5 (8 FT)	5 (16FT)
4 (AWG 11)	4 (13 FT)	8 (26 FT)
6 (AWG 9)	6 (20 FT)	12 (40 FT)

ITALIANO

USO DEL FRIGORIFERO

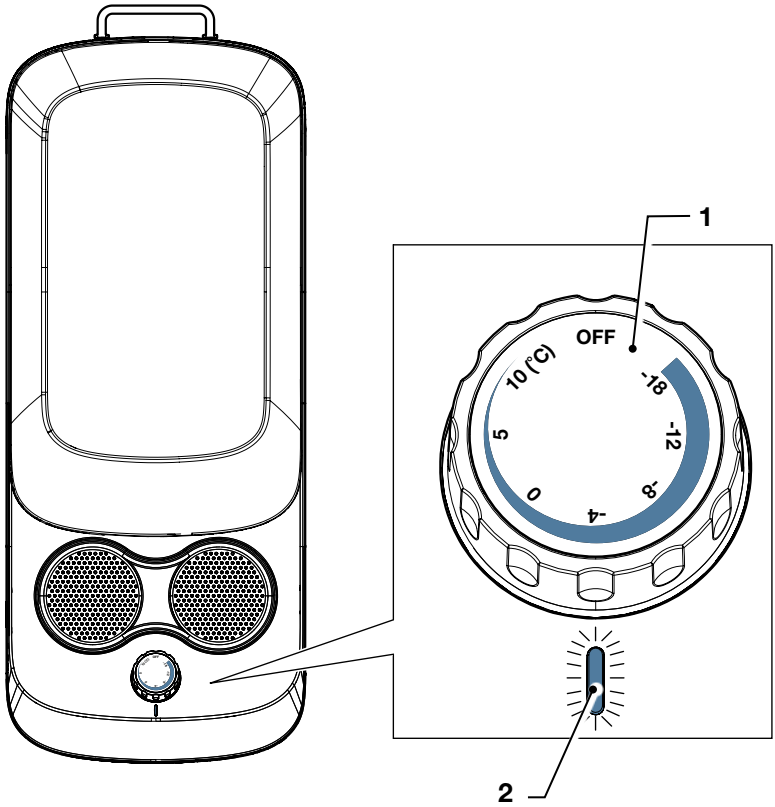

1 Manopola termostato
2 Luce led

Il frigorifero si accende semplicemente inserendo il cavo nella presa di alimentazione e ruotando la manopola termostato (**1**) in senso orario fino a raggiungere il valore "10 (°C)"; l'accensione della luce led (**2**) indica che il frigorifero è in funzione.
Ruotando la monopola termostato (**1**) verso il valore "-18" per la modalità refrigeratore.
Il frigorifero si spegne ruotando la manopola termostato (**1**) in senso antiorario fino a portare la manopola sulla posizione "OFF", lo spegnimento della luce led (**2**) indica l'arresto del frigorifero .

Per aumentare la temperatura del vano refrigerato ruotare la manopola fino a posizionarsi sul valore desiderato.

RIEMPIMENTO

Evitare l'introduzione nel frigo di cibi caldi.
Posizionare i prodotti in modo da evitare sbattimento o rottura durante il movimento del veicolo.
Assicurarsi che il coperchio sia sempre ben chiuso e ridurre al minimo il tempo di apertura.

MANUTENZIONE

Attenzione

Prima di effettuare qualsiasi intervento di manutenzione sul frigorifero, staccare il cavo di alimentazione dalla relativa presa.

PULIZIA

• Pulire regolarmente l'interno e l'esterno del frigorifero utilizzando esclusivamente acqua tiepida e detersivo neutro.
• Dopo il lavaggio risciacquare con acqua pulita e asciugare accuratamente con un panno morbido.
• Non utilizzare: prodotti specifici per vetri e specchi; detergenti liquidi; in polvere, o spray; solventi; alcool; ammoniaca o prodotti abrasivi.
• In caso di non utilizzo si consiglia di asciugare bene l'interno e di lasciare la porta semiaperta per aerare l'interno.

CONSIGLI UTILI

In caso di mancato o anomalo funzionamento prima di rivolgersi ad un nostro centro di assistenza tecnica assicurarsi che:
a) non manchi tensione di alimentazione.
b) la tensione sia corrispondente a quella indicata nella targhetta.
c) i collegamenti e le polarità siano corrette.
d) le griglie di aerazione non siamo ostruite.
e) il gruppo frigo non sia posto vicino ad una fonte di calore.
f) il fusibile della linea di alimentazione non sia interrotto.

Attenzione

Il cavo di alimentazione deve essere sostituito esclusivamente da personale tecnico qualificato e comunque da un servizio di assistenza autorizzato dal Costruttore.

Indel Webasto Marine declina ogni responsabilità qualora non vengano scrupolosamente rispettate tutte le disposizioni contenute nel presente manuale.

ENGLISH

Caution: Read the instructions and safety warnings carefully before using the refrigerator.

DESCRIPTION

TB13 is a professional refrigerator that can only be attached to the inside of motor vehicles.
It is powered by a 12-24 VDC direct-power supply, which can be accessed directly from the cigarette lighter, found in the passenger compartment of the vehicle itself.
It can be used both as refrigerator and freezer.
TB13 is made up of a:
- plastic external structure (**1**);
- plastic internal compartment access door (**2**);
- internal, insulated compartment, for holding products (**3**);
- compressor cooling unit (**4**);
- control thermostat (**5**);
- bottle holding compartment (**6**);
- power cable (**7**).

TB13

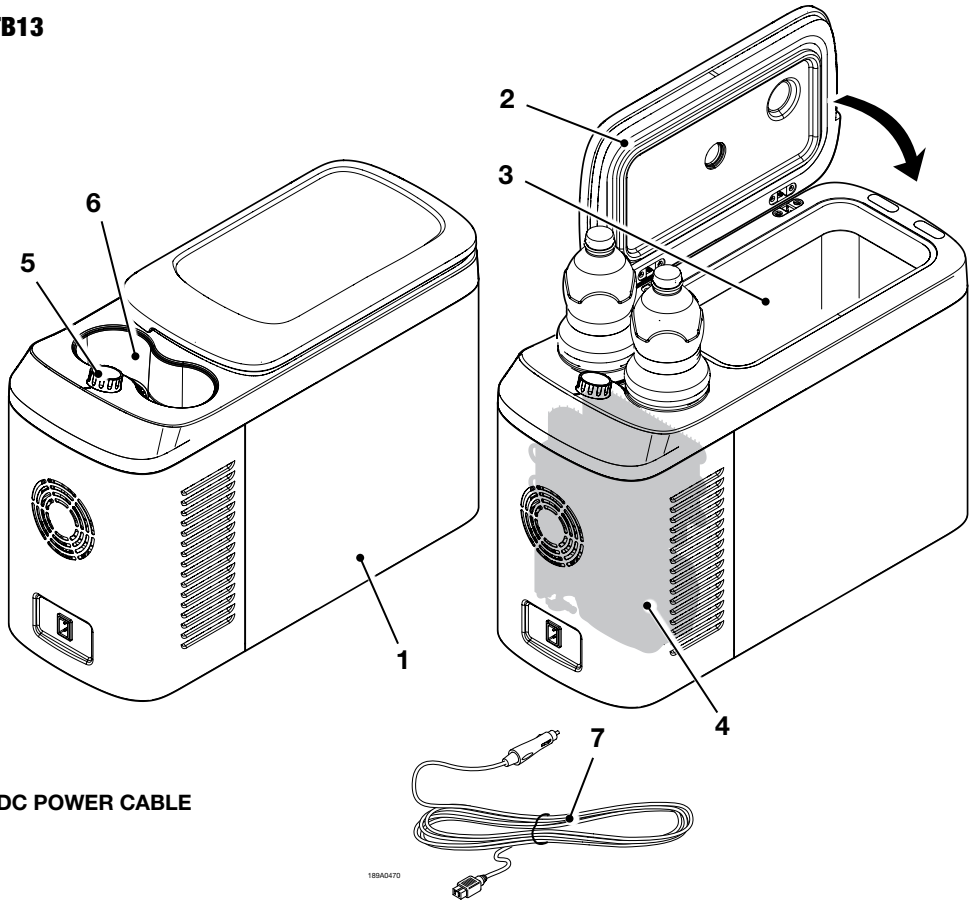

DC POWER CABLE

ENGLISH

DATA SHEET

MODEL	TB13
External dimensions (HxLxD)	365x221x536 (mm)
Net weight	11 Kg
Installed power	35 W
Supply voltage	DC 12-24 V
Electrical protection (whitin the shell)	Fuse 10A
Thermostat adjustment	+10 to -18 °C
Refrigerant gas	R134a - CFC Free

This appliance contains fluorinated greenhouse gas R134a within an hermetically sealed system and its operation depends on the presence of this gas.

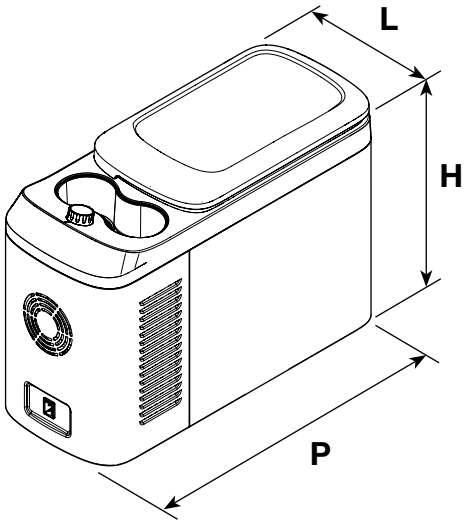

ENGLISH

INSTALLATION

- Place the refrigerator on a dry, protected surface, away from corners. Do not use the refrigerator in uncovered, outdoor areas or areas exposed to the elements.
- The refrigerator requires good ventilation. Leave a space of at least 20 cm across all its sides.
- Avoid placing the refrigerator near to a heat source, for example, a cooker, radiator or exposing it to direct sunlight.
- Do not place ice or liquids which are not sealed in containers within the refrigerator.
- Do not place hot products within the refrigerator.

The refrigerator is equipped with a supply cable and its plug, which must be connected to the cigarette lighter outlet.
In the instance where the above mentioned cable is not used and the supply comes directly from the vehicle battery, use cables with suitable sections and lengths (see following table).

CABLE SECTION	MAX. LENGTH CABLE METRES	
	12V	24V
2,5 (AWG 13)	2,5 (8 FT)	5 (16FT)
4 (AWG 11)	4 (13 FT)	8 (26 FT)
6 (AWG 9)	6 (20 FT)	12 (40 FT)

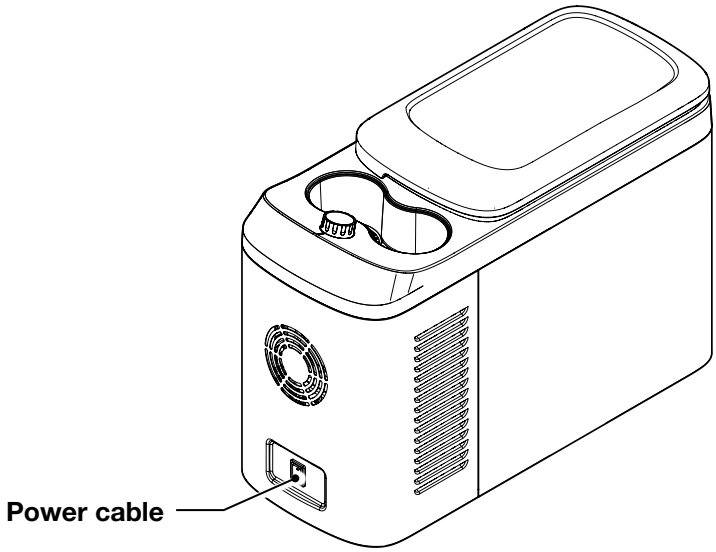

ENGLISH

REFRIGERATOR USE

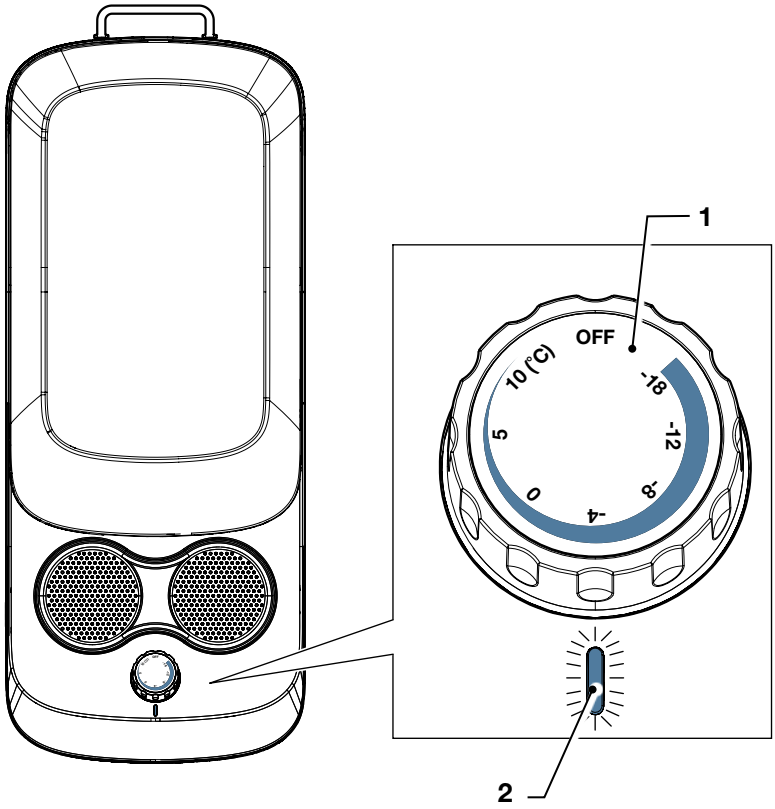

1 Thermostat knob
2 Led light

To turn on the refrigerator, simply plug into the mains and turn the thermostat knob (**1**) clockwise to a temperature of "10 (°C)"; the fridge is working when the LED lights (**2**) come on.
Turn the thermostat knob (**1**) to the value of "-18" for the refrigerator mode.
Turn the thermostat knob (**1**) anti-clockwise to the "OFF" position to turn off the refrigerator, the fridge is off when the LED lights (**2**) switch off.

To increase the temperature of the refrigerated compartment, turn the knob to the desired value.

ENGLISH

REPLENISHMENT

Avoid placing hot food in the refrigerator. Place the products so that they do not knock against each other or break when the vehicle is in motion.
Ensure that the lid is always firmly on and reduce the time it is left open to the minimum possible.

MAINTENANCE

Caution
Before carrying out any maintenance operations on the refrigerator, disconnect the power cable from the plug.

CLEANING

• Regularly clean the inside and outside of the refrigerator using only warm water and a neutral detergent.
• Subsequent to washing, rinse with clean water and dry thoroughly using a soft cloth.
• Do not use the following: special glass and mirror cleaning products, liquid, powder, or spray detergents, alcohol, ammonia or abrasive products.
• If you are not using the refrigerator, we suggest cleaning it well inside and leaving the door ajar to ventilate the interior.

HELPFUL ADVICE

Where the refrigerator does not function or functions incorrectly, before contacting one of our technical assistance centres, ensure that:
a) there is a power supply.
b) the voltage complies with that indicated on the plate.
c) the connections and poles are correct.
d) the ventilation grids are not obstructed.
e) the fridge unit is not placed near to a heat source.
f) the power supply fuse is not interrupted.

Caution
The power cable must only be replaced by qualified technical personnel and by an assistance body authorised by the Manufacturer.

Indel Webasto Marine will not assume any responsibility in the instance where the instructions in this manual are not fully respected.

ESPAÑOL

Atención: Lea atentamente estas instrucciones y el apartado de seguridad antes de utilizar el frigorífico.

DESCRIPCIÓN

El TB13 es un frigorífico profesional que sólo puede conectarse en el interior de un vehículo. Funciona con tensión de alimentación de corriente continua de 12-24 VCC obtenida directamente de la toma del encendedor de cigarros, situada en el habitáculo del vehículo.
Puede funcionar como frigorífico y como congelador.
El TB13 está compuesto por:
- una estructura externa de material plástico (**1**);
- una puerta de acceso al compartimento interior, de material plástico (**2**);
- un compartimento interior isotérmico para almacenar alimentos (**3**);
- una unidad refrigerante de compresor (**4**);
- un termostato de control (**5**);
- un compartimento portabotellas (**6**);
- un cable de alimentación (**7**).

TB13

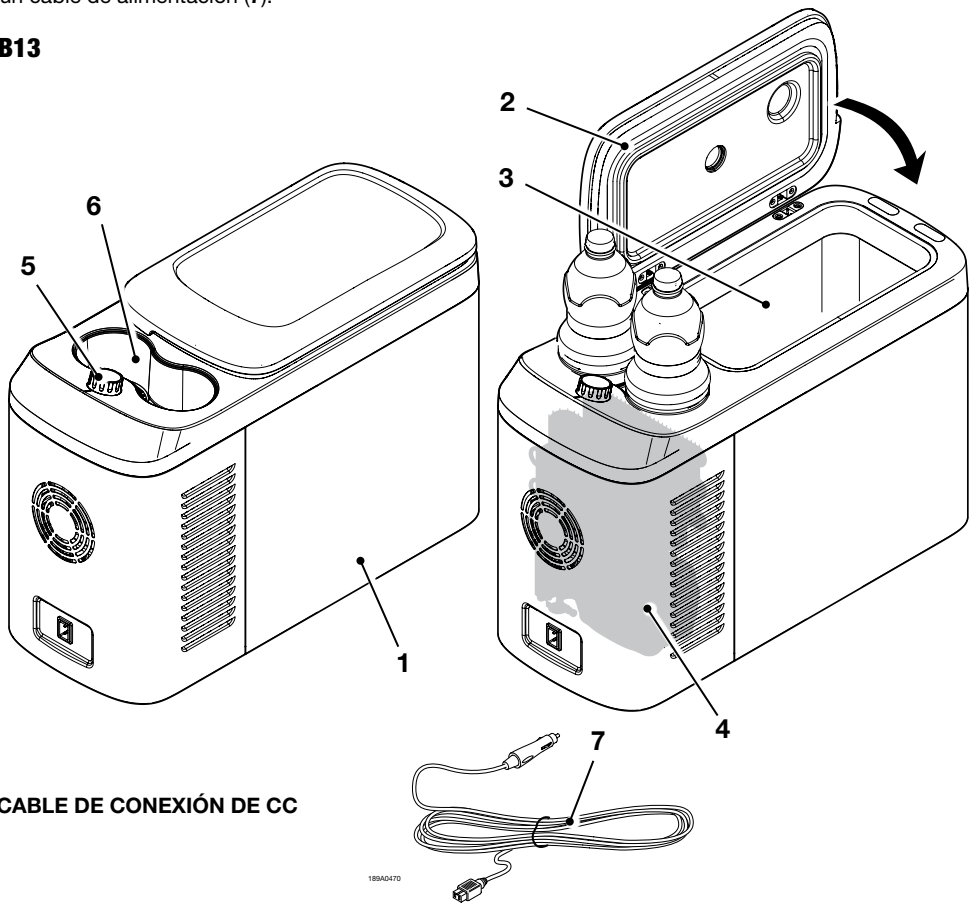

CABLE DE CONEXIÓN DE CC

ESPAÑOL

DATOS TÉCNICOS

MODELO	TB13
Dimensiones externas (HxLxF)	365x221x536 (mm)
Peso neto	11 Kg
Potencia instalada:	35 W
Tensión de alimentación	CC 12-24 V
Protección eléctrica (en el interior del cárter)	Fusible de 10A
Regulación termostática	De +10 a -18 °C
Gas refrigerante:	R134a - CFC Free

Este aparato contiene gas fluorado de efecto invernadero R134a dentro de un sistema sellado herméticamente cuyo funcionamiento depende de la presencia de dicho gas.

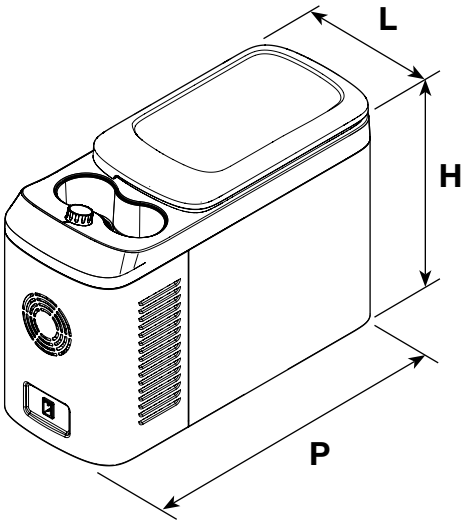

ESPAÑOL

INSTALACIÓN

- Coloque el frigorífico en una superficie seca, protegida y lejos de posibles cantos. No utilice el frigorífico en zonas descubiertas ni al aire libre, ni lo exponga a los agentes atmosféricos.
- El frigorífico requiere una óptima ventilación. Deje un espacio mínimo de 20 cm por la parte posterior y de 15 cm por los lados.
- Evite poner el frigorífico cerca de una fuente de calor como, por ejemplo, un hornillo, un radiador o bajo la luz solar directa.
- Evite introducir hielo o líquidos sueltos y desprovistos de protecciones tales como recipientes cerrados.
- Evite introducir productos calientes.

El frigorífico dispone de un cable de alimentación con su correspondiente enchufe, que debe conectarse a la toma del encendedor de cigarros.
Si no se utiliza dicho cable y la alimentación se obtiene directamente de la batería del vehículo, utilice cables con la sección y la longitud adecuadas (véase la siguiente tabla).

SECCIÓN DE LOS CABLES	LONGITUD MÁX. DE LOS CABLES (METROS)	
	12V	24V
2,5 (AWG 13)	2,5 (8 FT)	5 (16FT)
4 (AWG 11)	4 (13 FT)	8 (26 FT)
6 (AWG 9)	6 (20 FT)	12 (40 FT)

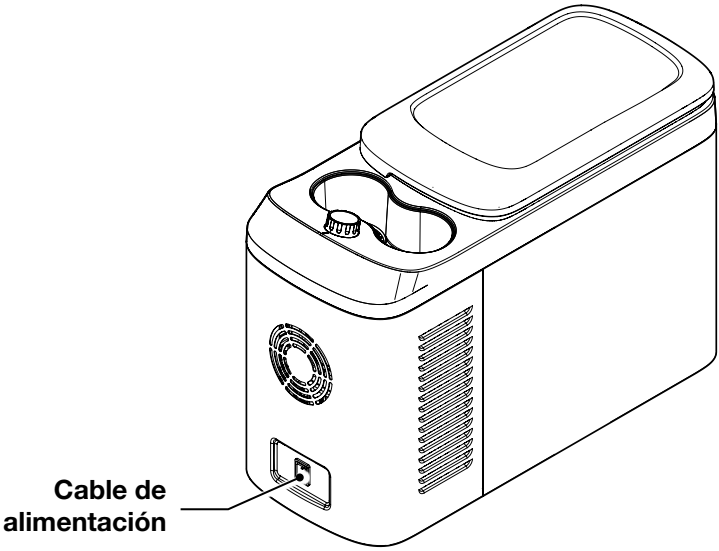

ESPAÑOL

USO DEL FRIGORÍFICO

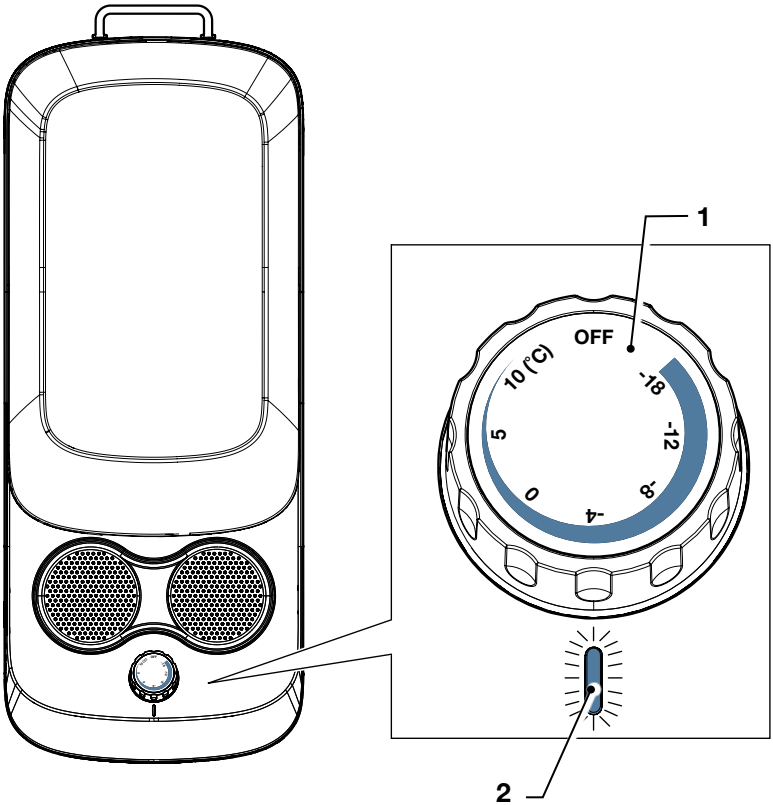

1 Selector termostato
2 Luz led

El frigorífico se enciende simplemente introduciendo el cable en la toma de alimentación y girando el selector del termostato (**1**) hacia la derecha hasta llegar al valor "10 (°C)"; el encendido de la luz led (**2**) indica que el frigorífico está en funcionamiento.
Girando el selector del termostato (**1**) hacia el valor "-18" para la modalidad refrigerador.
El frigorífico se apaga girando el selector del termostato (**1**) hacia la izquierda hasta la posición "OFF"; el apagado de la luz led (**2**) indica la parada del frigorífico.

Para aumentar la temperatura del compartimento refrigerado, gire el selector hasta el valor deseado.

LLENADO

Se desaconseja introducir en el frigorífico alimentos calientes.
Coloque los productos de tal forma que se eviten las sacudidas o las roturas durante el movimiento del vehículo.
Asegúrese de que la puerta esté siempre bien cerrada y reduzca al mínimo el tiempo de apertura.

MANTENIMIENTO

Atención:
Antes de efectuar cualquier intervención de mantenimiento en el frigorífico, desenchufe el cable de alimentación de la toma.

LIMPIEZA

• Limpie regularmente el interior del frigorífico utilizando exclusivamente agua tibia y detergente neutro.
• Tras el lavado, enjuáguelo con agua limpia y séquelo perfectamente con un paño suave.
• No utilice: productos específicos para cristales y espejos; detergentes líquidos; en polvo o en aerosol; solventes; alcohol; amoniaco o productos abrasivos.
• Si no va a utilizar el producto, le aconsejamos secar bien el interior y dejar la puerta semiabierta para ventilar el interior.

CONSEJOS ÚTILES

Si el aparato funciona de forma anómala o bien no funciona, antes de dirigirse a nuestro centro de asistencia técnica, asegúrese de que:
a) no falte tensión de alimentación.
b) la tensión sea la indicada en la placa.
c) las conexiones y las polaridades sean correctas.
d) las rejillas de ventilación no estén obstruidas.
e) el grupo frigorífico no esté situado cerca de una fuente de calor.
f) el fusible de la línea de alimentación funcione.

Atención:
El cable de alimentación sólo podrá ser sustituido por personal técnico cualificado y, de cualquier forma, por un servicio de asistencia autorizado por el Fabricante.

I declina toda responsabilidad de incumplirse las disposiciones contenidas en el presente manual.

FRANÇAIS

Attention : Veiller à lire attentivement les présentes instructions et les consignes de sécurité avant d'utiliser le réfrigérateur.

DESCRIPTION

Le TB13 est un réfrigérateur professionnel à brancher exclusivement à bord d'un véhicule. Il fonctionne sur une alimentation en courant continu (12-24 Vcc) à prélever directement sur la prise de l'allume-cigare dans le véhicule.
Il peut être utilisé aussi bien comme réfrigérateur que comme congélateur.
Il est constitué des éléments suivants :
- une structure externe en matériau plastique (**1**);
- une porte d'accès au compartiment interne en matériau plastique (**2**);
- un compartiment interne isolé thermiquement pour le rangement des produits (**3**);
- une unité de réfrigération à compresseur (**4**);
- un thermostat de contrôle (**5**);
- un compartiment porte-bouteilles (**6**);
- un câble d'alimentation (**7**).

TB13

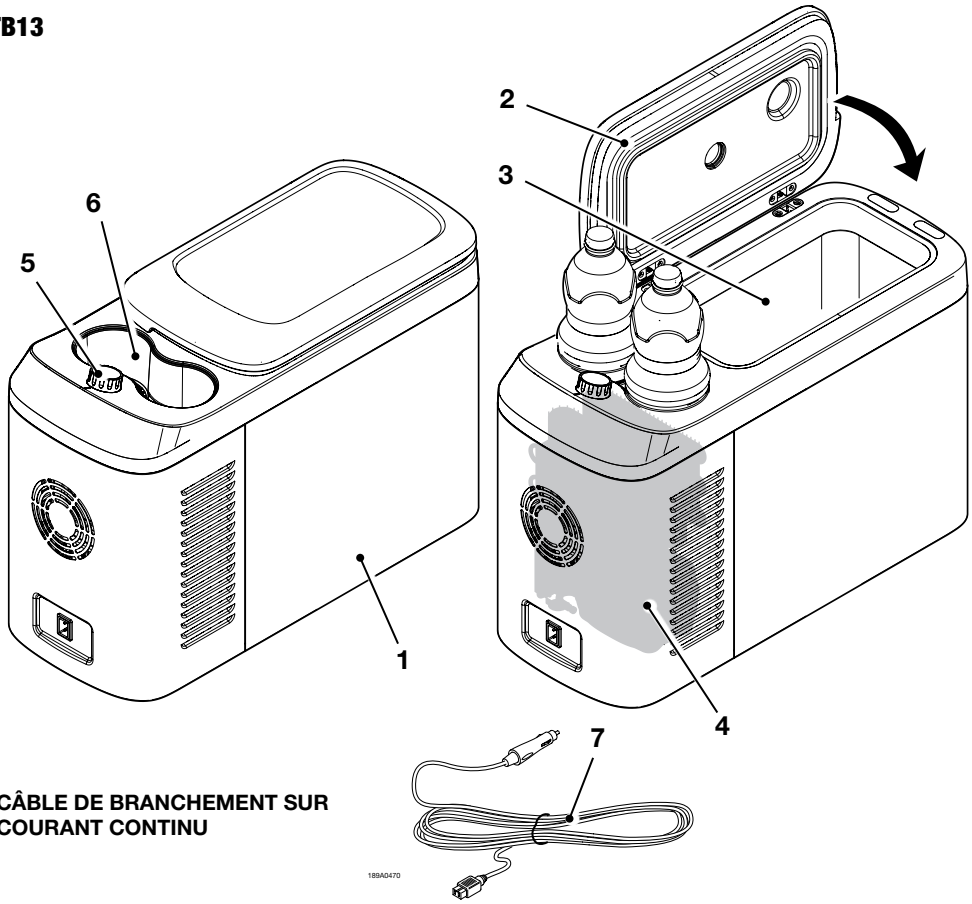

CÂBLE DE BRANCHEMENT SUR COURANT CONTINU

FRANÇAIS

CARACTÉRISTIQUES TECHNIQUES

MODÈLE	TB13
Dimensions externes (HxLxP)	365x221x536 (mm)
Poids net	11 Kg
Puissance installée	35 W
Tension d'alimentation	12-24 V CC
Protection électrique (à l'intérieur du carter)	Fusible 10A
Réglage thermostat	de +10 à -18°C
Gaz réfrigérant	R134a - CFC Free

L'appareil contient du gaz fluoré à effet de serre R134a à l'intérieur d'un système hermétiquement fermé dont le fonctionnement dépend de la présence de ce gaz.

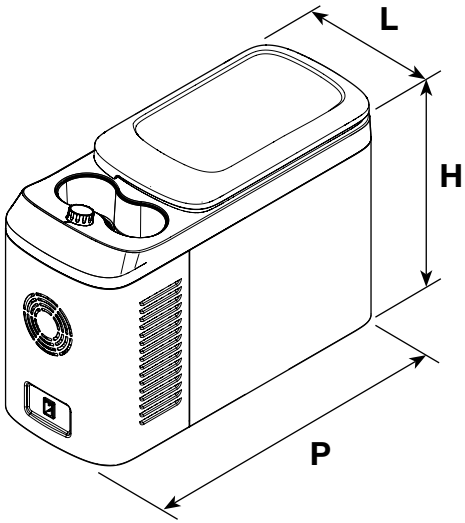

FRANÇAIS

INSTALLATION

- Placer le réfrigérateur sur une surface sèche et protégée à bonne distance d'angles. Ne pas utiliser le réfrigérateur sur des zones découvertes, en extérieur ou exposé aux intempéries.
- Le réfrigérateur nécessite une bonne ventilation. Maintenir un espace d'au moins 15 cm de chaque côté.
- Éviter de placer le réfrigérateur près d'une source de chaleur, four ou radiateur par exemple, ainsi qu'exposé à la lumière directe du soleil.
- Éviter d'introduire de la glace ou des liquides qui ne seraient pas placés dans des récipients fermés.
- Éviter d'introduire des produits chauds.

Le réfrigérateur est doté d'un câble d'alimentation avec fiche à brancher à la prise de l'allume-cigare. Dans le cas où ce câble ne serait pas utilisé et que l'alimentation serait directement prélevée sur la batterie du véhicule, utiliser un câble de section et longueur appropriées (voir le tableau ci-dessous).

SECTION CÂBLES	LONGUEUR MAX. CÂBLES MÈTRES	
	12V	24V
2,5 (AWG 13)	2,5 (8 FT)	5 (16FT)
4 (AWG 11)	4 (13 FT)	8 (26 FT)
6 (AWG 9)	6 (20 FT)	12 (40 FT)

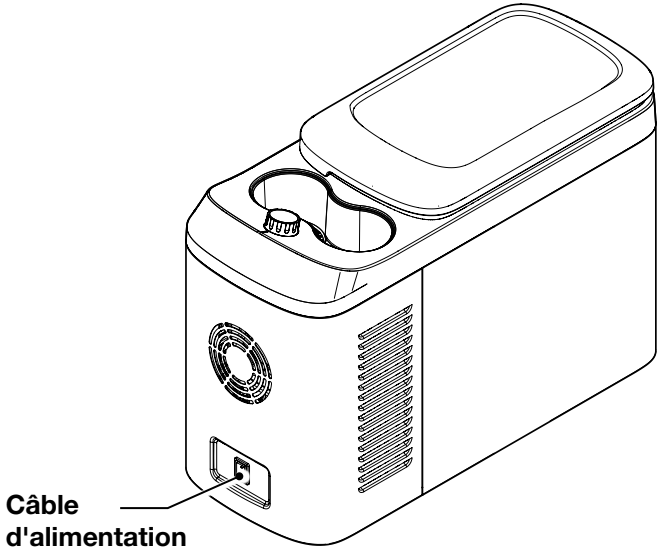

UTILISATION DU RÉFRIGÉRATEUR

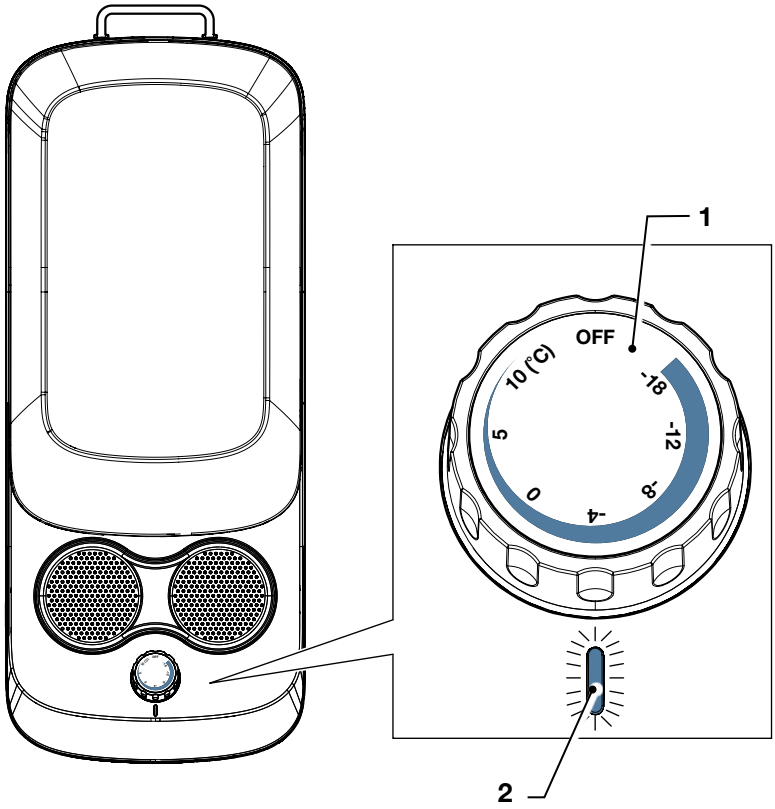

1 Commande du thermostat
2 Voyant à led

Pour allumer le réfrigérateur, il suffit de brancher le câble à la prise d'alimentation et de tourner la commande du thermostat (**1**) dans le sens des aiguilles d'une montre jusqu'à ce que soit atteinte la valeur « 10 (°C) » ; l'allumage du voyant (**2**) indique que le réfrigérateur est en marche.
Pour la modalité congélateur, tourner la commande du thermostat (**1**) vers la valeur « -18 ».
Le réfrigérateur s'éteint en tournant la commande du thermostat (**1**) dans le sens contraire des aiguilles d'une montre pour l'amener sur la position « OFF » ; quand le voyant (**2**) est éteint, cela indique que le réfrigérateur est arrêté.

Pour augmenter la température du compartiment réfrigéré, tourner la commande pour l'amener sur la valeur voulue.

FRANÇAIS

CHARGEMENT

Éviter d'introduire des aliments chauds dans le réfrigérateur. Positionner les produits de telle sorte qu'ils se soient pas secoués et pour éviter les ruptures quand le véhicule roule.
S'assurer que la porte est toujours bien fermée et limiter l'ouverture à la durée strictement nécessaire.

ENTRETIEN

Attention :
Avant toute intervention d'entretien sur le réfrigérateur, débrancher le câble d'alimentation de la prise.

NETTOYAGE

• Nettoyer régulièrement l'intérieur et l'extérieur du réfrigérateur en utilisant exclusivement de l'eau tiède et un détergent neutre.
• A l'issue du lavage, rincer à l'eau propre et essuyer soigneusement avec un chiffon souple.
• Ne pas utiliser : produits pour le nettoyage des glaces et des vitres ; détergents liquides, en poudre ou spray ; solvants ; alcool ; ammoniac ou produits abrasifs.
• Dans le cas où le minibar ne serait pas utilisé, il est recommandé de bien essuyer la partie interne et de laisser la porte entr'ouverte pour aérer l'intérieur.

CONSEILS UTILES

Si l'appareil ne fonctionne pas ou mal, avant de s'adresser à un centre d'assistance technique, s'assurer que :
a) la tension d'alimentation est présente.
b) la tension correspond à celle indiquée sur la plaque.
c) les branchements et les polarités sont corrects.
d) les grilles d'aération ne sont pas bouchées.
e) le groupe frigo n'est pas près d'une source de chaleur.
f) le fusible de la ligne d'alimentation n'est pas grillé.

Attention :
Le câble d'alimentation doit être changé exclusivement par un personnel technique qualifié et dans tous les cas par un centre d'assistance agréé par le constructeur.

Indel Webasto Marine décline toute responsabilité dans le cas où les instructions et recommandations du présent manuel ne seraient pas scrupuleusement respectées.

DEUTSCH

Achtung: Bitte lesen Sie die vorliegende Bedienungsanleitung und die Sicherheitshinweise aufmerksam durch, bevor Sie die Kühlbox in Betrieb nehmen.

BESCHREIBUNG

Das Modell TB13 ist eine Kühlbox für den professionellen Gebrauch, die ausschließlich in Fahrzeugen angeschlossen werden kann. Sie funktioniert mit einer Gleichstrom-Versorgungsspannung von 12-24 V, die direkt von der Zigarettenanzünderbuchse im Fahrzeugen entnommen werden kann.
Das Gerät kann als Kühlbox oder als Gefrierbox verwendet werden.
Es besteht aus folgenden Bauteilen:
- einem Gehäuse aus Kunststoff (**1**);
- einer Zugangsklappe zum Kühlfach aus Kunststoff (**2**);
- einem thermoisolierten Fach für das Kühlgut (**3**);
- einer Kompressorkühleinheit (**4**);
- einem Bedienthermostat (**5**);
- einem Flaschenträger (**6**);
- einem Netzkabel (**7**).

TB13

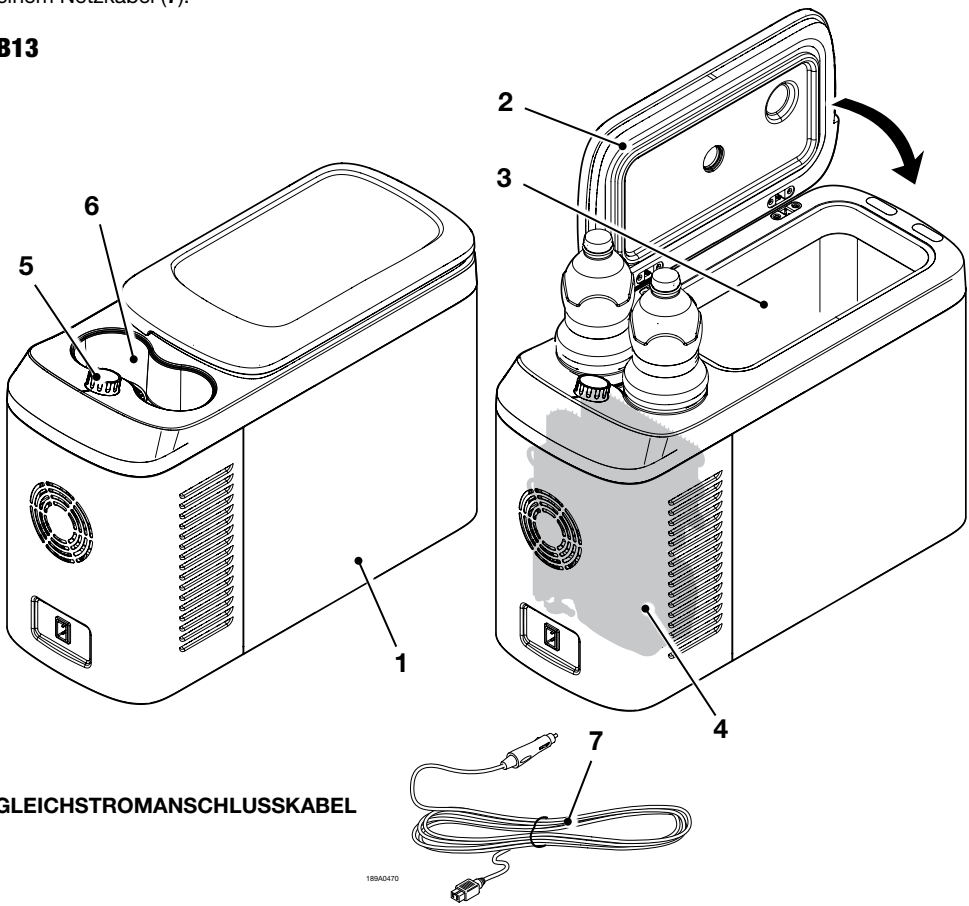

DEUTSCH

TECHNISCHE DATEN

MODELL	TB13
Außenmaße (HxBxT)	365x221x536 (mm)
Nettogewicht	11 Kg
Installierte Leistung	35 W
Netzspannung	DC 12-24 V
Elektrische Schutz (im Inneren des Gehäuses)	Sicherung 10A
Thermostatische Regelung	+10 bis -18 °C
Kühlgas	R134a - CFC Free

Dieses Gerät enthält fluoriertes Treibhausgas R134a innerhalb eines hermetisch verschlossenen Systems, dessen Betrieb vom Vorhandensein dieses Gases abhängt.

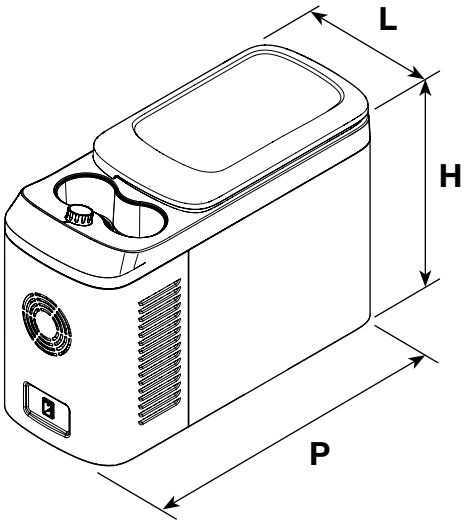

DEUTSCH

AUFSTELLUNG

- Stellen Sie die Kühlbox auf eine trockene, ebene Fläche ohne scharfe Kanten. Verwenden Sie die Kühlbox nicht im Freien und setzen Sie sie keinen Witterungseinflüssen aus.
- Die Kühlbox braucht eine gute Lüftung. Lassen Sie auf allen Seiten mindestens 15 cm Platz.
- Stellen Sie die Kühlbox nicht in der Nähe einer Wärmequelle wie z.B. Herd, Backofen, Heizkörper oder direkt in der Sonne auf.
- Kein Eis oder Flüssigkeiten in unverschlossenen Behältern in die Kühlbox geben.
- Keine heißen oder warmen Speisen in die Kühlbox stellen.

Die Kühlbox ist mit einem Netzkabel mit entsprechendem Stecker ausgestattet, der in die Buchse des Zigarettenanzünders gesteckt werden muss.
Falls der Strom nicht vom Zigarettenanzünder (mit oben erwähntem Netzkabel), sondern direkt von der Fahrzeugbatterie kommt, müssen Kabel mit passendem Querschnitt und entsprechender Länge (siehe unten stehende Tabelle) verwendet werden.

KABELQUERSCHNITT	MAX. LÄNGEKABEL METER	
	12V	24V
2,5 (AWG 13)	2,5 (8 FT)	5 (16FT)
4 (AWG 11)	4 (13 FT)	8 (26 FT)
6 (AWG 9)	6 (20 FT)	12 (40 FT)

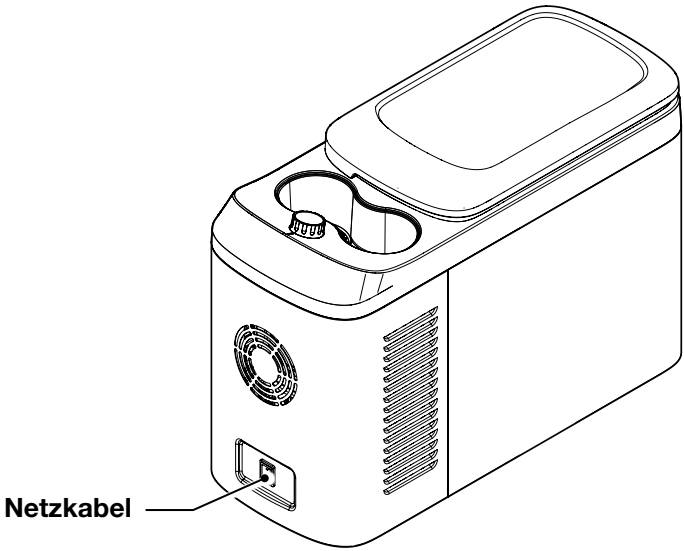

DEUTSCH

VERWENDUNG DES KÜHLSCHRANKS

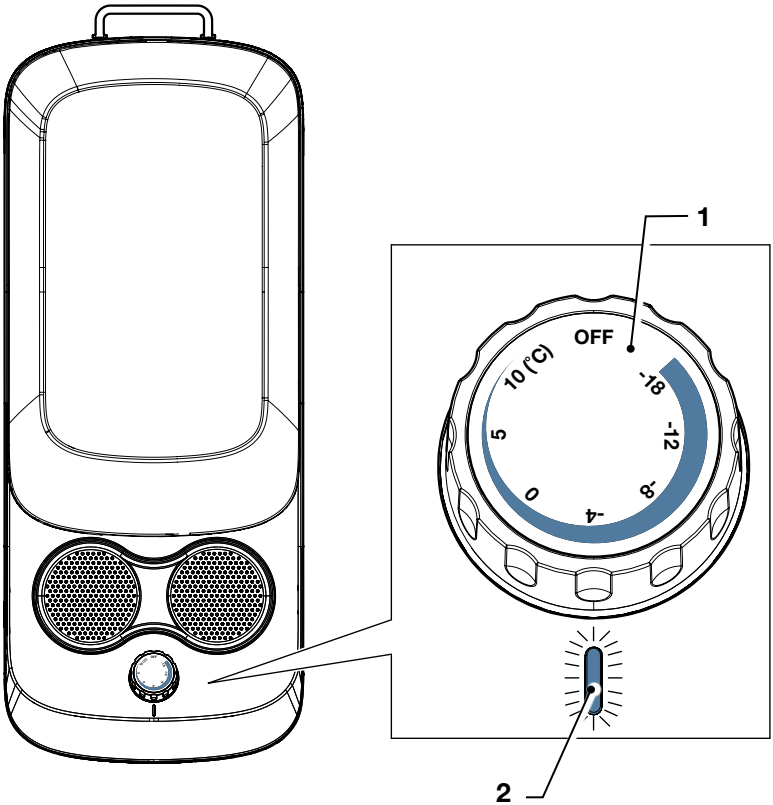

1 Thermostatknopf
2 Led-Leuchte

Zum Einschalten der Kühlbox einfach nur das Kabel in die Netzsteckdose einstecken und den Thermostatknopf (**1**) solange im Uhrzeigersinn drehen, bis der Wert „10 (°C)“ erreicht ist. Das Einschalten der LED-Leuchte (**2**) zeigt an, dass die Kühlbox in Funktion ist.
Für den Kühltruhenmodus den Thermostatknopf (**1**) in Richtung des Wertes „18 “ drehen.
Zum Ausschalten der Kühlbox den Thermostatknopf (1) solange gegen den Uhrzeigersinn drehen, bis der Knopf auf „OFF“ positioniert ist. Das Ausschalten der LED-Leuchte (**2**) zeigt die Abschaltung der Kühlbox an.

Um die Temperatur im Kühlfach zu erhöhen, den Knopf solange drehen, bis die gewünschte Position erreicht ist.

BEFÜLLEN

Keine heißen oder warmen Speisen in die Kühlbox stellen. Das Kühlgut so hineinstellen, dass es nirgends anstößt oder zerbricht, wenn das Fahrzeug in Bewegung ist.
Vergewissern Sie sich, dass die Klappe immer ordentlich geschlossen ist und nicht zu lange offen steht.

WARTUNG

Achtung:
Bevor Sie Wartungsarbeiten an der Kühlbox vornehmen, muss immer erst das Netzkabel gezogen werden.

REINIGUNG

• Das Innere und das Äußere des Kühlgerätes ausschließlich mit lauwarmem Wasser und neutralem Reinigungsmittel reinigen.
• Nach dem Reinigen mit sauberem Wasser nachspülen und mit einem weichen Tuch sorgfältig trocknen.
• Nicht zu verwenden sind: spezielle Glasreiniger und Spiegelreiniger; flüssige, pulverförmige oder sprayförmige Reinigungsmittel; Lösungsmittel; Alkohol; Ammoniak oder Scheuermittel.
• Bei Nichtbenutzung empfiehlt es sich, den Innenraum gut zu trocknen und die Tür halb offen zu lassen, um das Innere zu lüften.

NÜTZLICHE HINWEISE

Wenn die Kühlbox gar nicht oder nur mangelhaft funktioniert, vergewissern Sie sich bitte vor der Kontaktaufnahme mit unserem technischen Kundendienst, dass:
a) die Stromversorgung in Ordnung ist.
b) die Spannung dem Wert auf dem Typenschild entspricht.
c) die Anschlüsse und die Polarität stimmen.
d) die Lüftungsschlitze nicht verstopft sind.
e) das Kühlaggregat nicht in der Nähe einer Wärmequelle angebracht ist.
f) die Sicherung der Versorgungsleitung nicht unterbrochen ist.

Achtung:
Das Netzkabel darf ausschließlich von qualifiziertem Fachpersonal bzw. von einem vom Hersteller autorisierten Reparaturservice ausgewechselt werden.

Indel lehnt jegliche Haftung ab, wenn die Anweisungen in vorliegendem Handbuch nicht strengstens eingehalten werden.

PORTUGUÊS

Atenção: Leia atentamente estas instruções e as advertências de segurança antes de usar o frigorífico.

DESCRIÇÃO

O TB13 é um frigorífico profissional ligado exclusivamente no interior de um veículo. Funciona com tensão de alimentação em corrente continua, a 12-24 VDC disponível diretamente da tomada do isqueiro, colocado no interior do próprio veículo.
Prevê o funcionamento seja como frigorífico que como refrigerador.
O TB13 é composto por:
- uma estrutura externa em material plástico (**1**);
- uma porta de acesso ao compartimento interno, em material plástico (**2**);
- um compartimento interior isolado, de contenção produtos (**3**);
- uma unidade refrigerante por compressão (**4**);
- um termóstato de controlo (**5**);
- compartimento porta-garrafas (**6**);
- um cabo de alimentação (**7**).

TB13

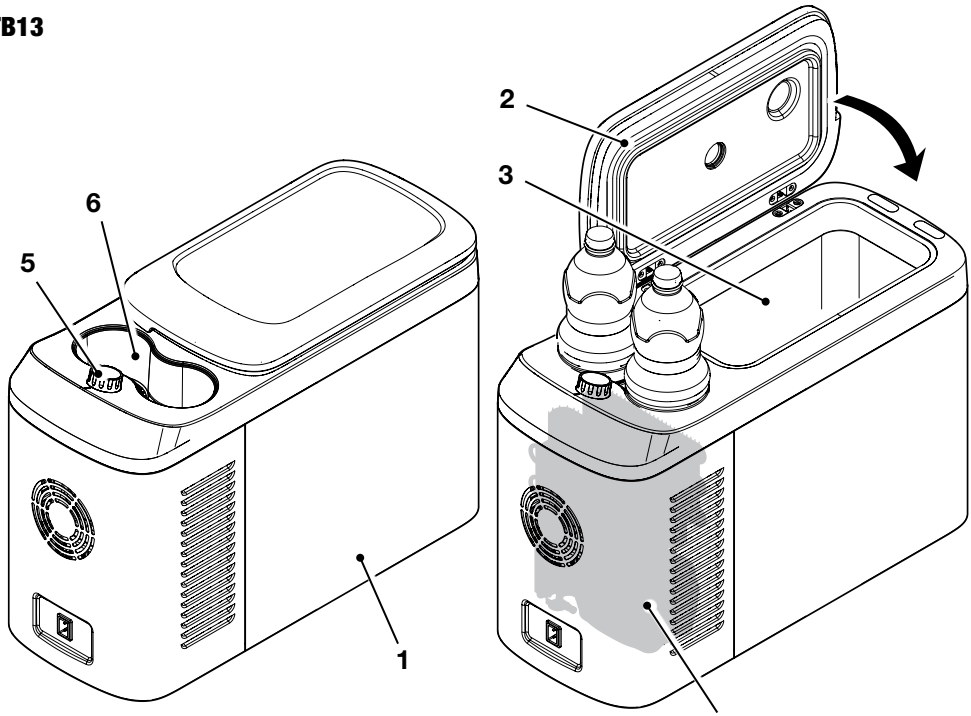

CABO DE LIGAÇÃO EM DC

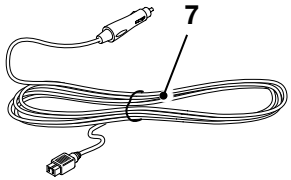

PORTUGUÊS

DADOS TÉCNICOS

MODELO	TB13
Dimensões externas (AxLxP)	365x221x536 (mm)
Peso liquido	11 Kg
Potência instalada	35 W
Tensão de alimentação	DC 12-24 V
Proteção elétrica (no interior do carter)	Fusível 10A
Regulação do termóstato	+ 10 a -18 °C
Gás refrigerante	R134a – CFC Free

Este equipamento contém gás fluorado com efeito de estufa R134a dentro de um sistema selado hermeticamente cujo funcionamento depende da presença desse gás.

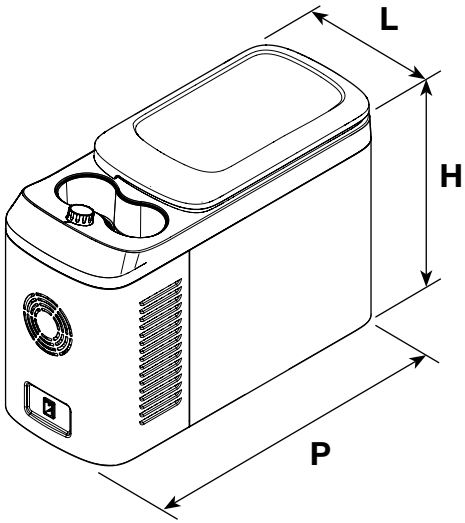

PORTUGUÊS

INSTALAÇÃO

- Coloque o frigorífico numa superfície seca, protegida e longe de arestas. Não use o frigorífico em zonas descobertas, no exterior ou exposto a agentes atmosféricos.
- O frigorífico necessita de uma boa ventilação. Deixe um espaço de pelo menos 20 cm na parte traseira e de pelo menos 15 cm nos lados.
- Evite de colocar o frigorífico perto de uma fonte de calor como por exemplo um fogão, um radiador ou sob a luz direta do sol.
- Evite a introdução de gelo ou líquidos não protegidos por recipientes fechados.
- Evite a introdução de produtos quentes.

O frigorífico está equipado com um cabo de alimentação com a respetiva ficha, que deve ser ligada à tomada do isqueiro.
No caso em que não seja utilizado tal cabo, mas a alimentação seja obtida diretamente da bateria do veículo, utilize cabos com a adequada secção e comprimento (veja a tabela seguinte).

SECÇÃO CABOS	COMPRIMENTO MAX. CABOS METROS	
	12V	24V
2,5 (AWG 13)	2,5 (8 FT)	5 (16FT)
4 (AWG 11)	4 (13 FT)	8 (26 FT)
6 (AWG 9)	6 (20 FT)	12 (40 FT)

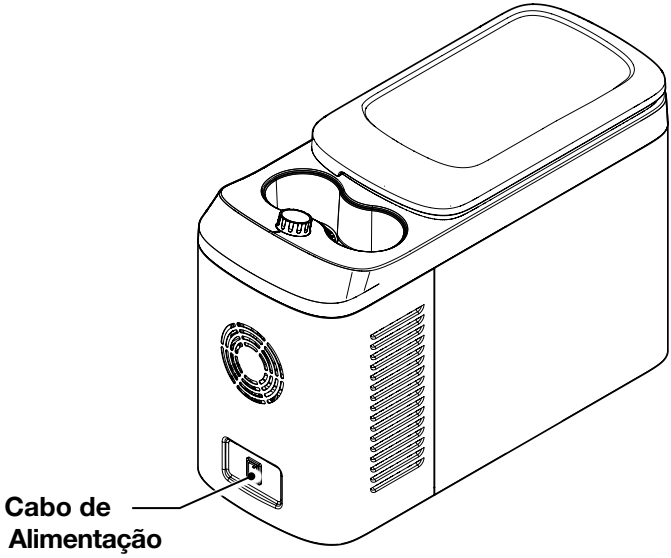

PORTUGUÊS

USO DA MINI GELADEIRA

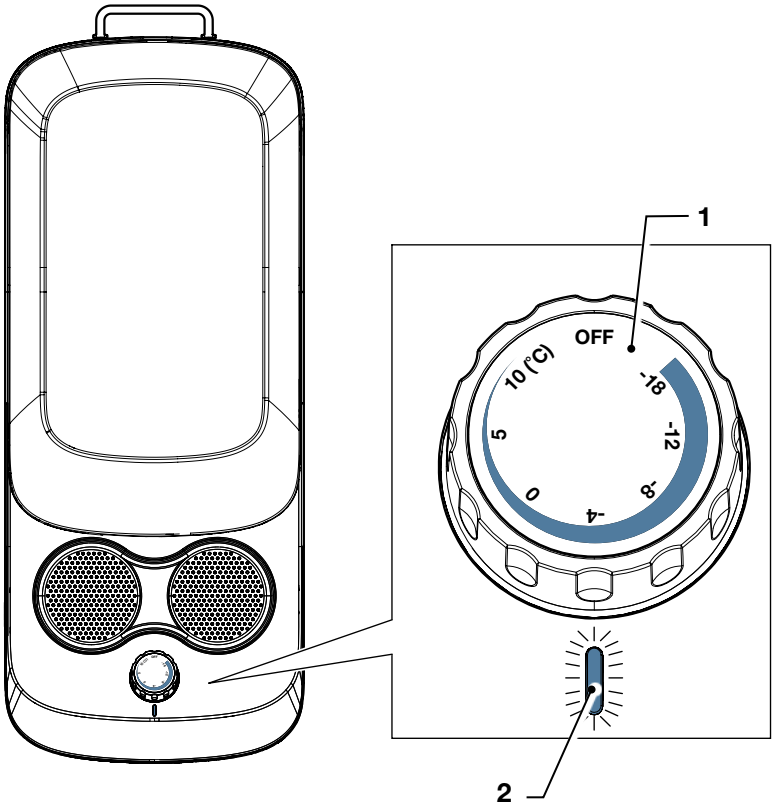

1 Manípulo do termostato
2 Luz led

O frigorífico acende-se simplesmente inserindo o cabo na ficha de alimentação e girando o manípulo do termostato (**1**) no sentido horário até atingir o valor "10 (°C)"; o acendimento da luz led (**2**) indica que o frigorífico está em funcionamento.
Rodando o manípulo do termostato (**1**) para o valor "-18" para a modalidade refrigerador.
O frigorífico desliga-se girando o manípulo do termostato (**1**) no sentido anti-horário até colocar o manípulo na posição "OFF", o desligamento da luz led (**2**) indica a paragem do frigorífico.

Para aumentar a temperatura do compartimento refrigerado rodar o manípulo até posicionar-se no valor desejado.

PORTUGUÊS

ENCHIMENTO

Evite a introdução de alimentos quentes no frigorífico.
Coloque os produtos de forma a evitar batimentos ou rotura durante o movimento do veículo.
Certifique-se que a tampa esteja sempre bem fechada e reduza ao mínimo o tempo de abertura.

MANUTENÇÃO

Atenção:
Antes de efetuar qualquer intervenção de manutenção no frigorífico, desligue o cabo de alimentação da tomada.

LIMPEZA

• Limpe regularmente o interno e externo do frigorífico utilizando exclusivamente água morna e detergente neutro.
• Depois da lavagem, lave com água limpa e seque cuidadosamente com um pano macio.
• Não utilize: produtos específicos para vidros e espelhos; detergentes líquidos; em pó, ou spray; solventes; álcool; amoníaco ou produtos abrasivos.
• Em caso de não utilização é aconselhável secar bem o interior e deixar a porta entreaberta para ventilar o interior.

CONSELHOS ÚTEIS

Em caso de falha ou funcionamento anómalo antes de contactar um nosso centro de assistência técnica assegure-se que:
a) não falte tensão de alimentação.
b) a tensão seja correspondente àquela indicada na etiqueta.
c) as ligações e as polaridades estejam corretas.
d) as grelhas de ventilação não estejam obstruídas.
e) o grupo frigorífico não esteja colocado perto a uma fonte de calor.
f) o fusível da linha de alimentação não esteja interrompido.

Atenção:
O cabo de alimentação deve ser substituído exclusivamente por pessoal técnico qualificado e de qualquer forma por um serviço de assistência autorizado pelo Fabricante.

Indel Webasto Marine declina qualquer responsabilidade caso não sejam escrupulosamente respeitadas todas as disposições contidas no presente manual.

Indel Webasto Marine Srl
Via dei Ronchi n°11
47866 - Sant'Agata Feltria (RN) - ITALY
Tel. +39 0541 848030 - Fax +39 0541 848 563
E-MAIL: info@indelwebastomarine.com
WEB: www.indelwebastomarine.com

Indel Webasto Marine USA
3400 Gateway Drive, Unit #107
Pompano Beach, FL - 33069
Phone (954) 984 8448 - Fax (954) 979 2533
E-MAIL: info@indelwebastomarineusa.com
WEB: www.indelwebastomarineusa.com

© 2012 IWM 03